tora-2-6(60)-4(40)-(K200-150-4x20)-ц+по

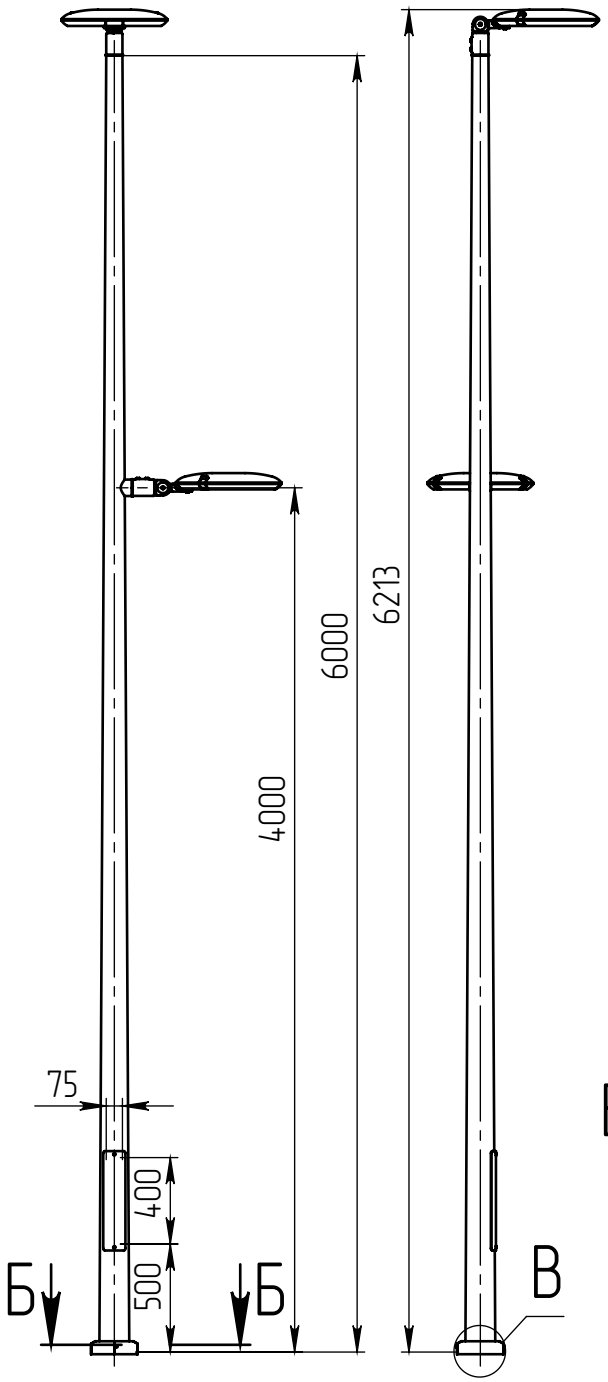

А (1 : 10)

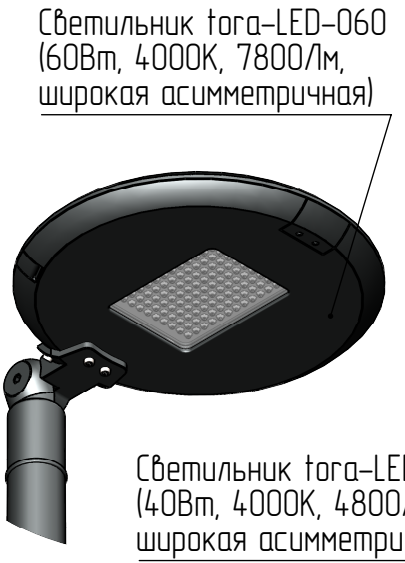

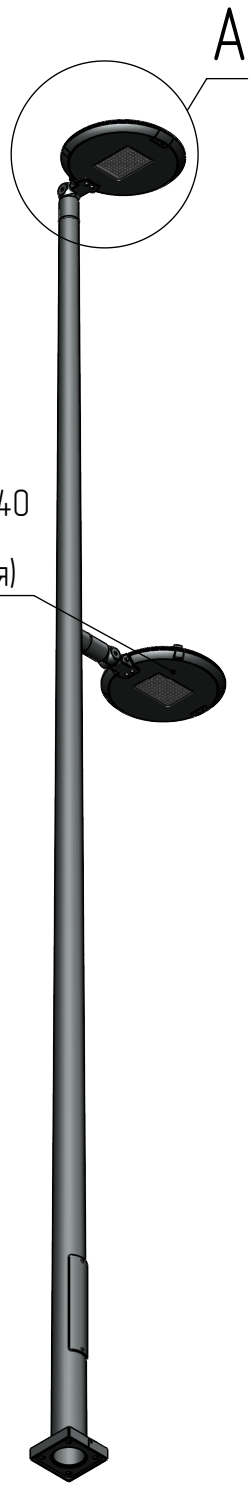

Б–Б (1 : 5)

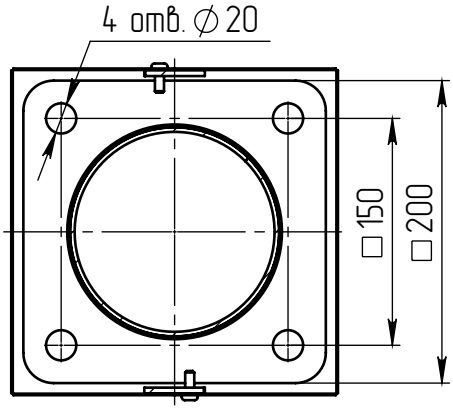

В (1 : 10)

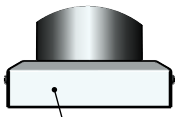

1 Размер для справок.
2 Возможны другие характеристики при заказе.
3 Масса указана без учета покрытия.
4 Покрытие Гор.Ц ГОСТ 9.307-89+порошковое окрашивание (уточняется при заказе).

Изм.	Лист	№ докум.	Подп.	Дата	tora-2-6(60)-4(40)-(K200-150-4x20)-ц+по
Разраб.		Пилюженкова		02.07.2021	Осветительный комплекс для парков, площадей и др.
Пров.		Гуреев			Лит.: 0 · Масса: 76.04 · Масштаб: 1:35
Т. контр.					Лист: · Листов: 1
Гл. констр.					axyforma
Н. контр.					
Утв.					

Перв. примен. | Справ. № | Подп. и дата | Инв. № дубл. | Взам. инв. № | Подп. и дата | Инв. № подл.

Шифр: | Копировал | Формат А4

Файл: tora-2-6(60)-4(40)-(K200-150-4x20)-ц+по